ACCESSORIES FOR WARDROBE

series

Chapter J



1405.07.07

سینی مشبک جای زیور آلات ریلی ایتالین

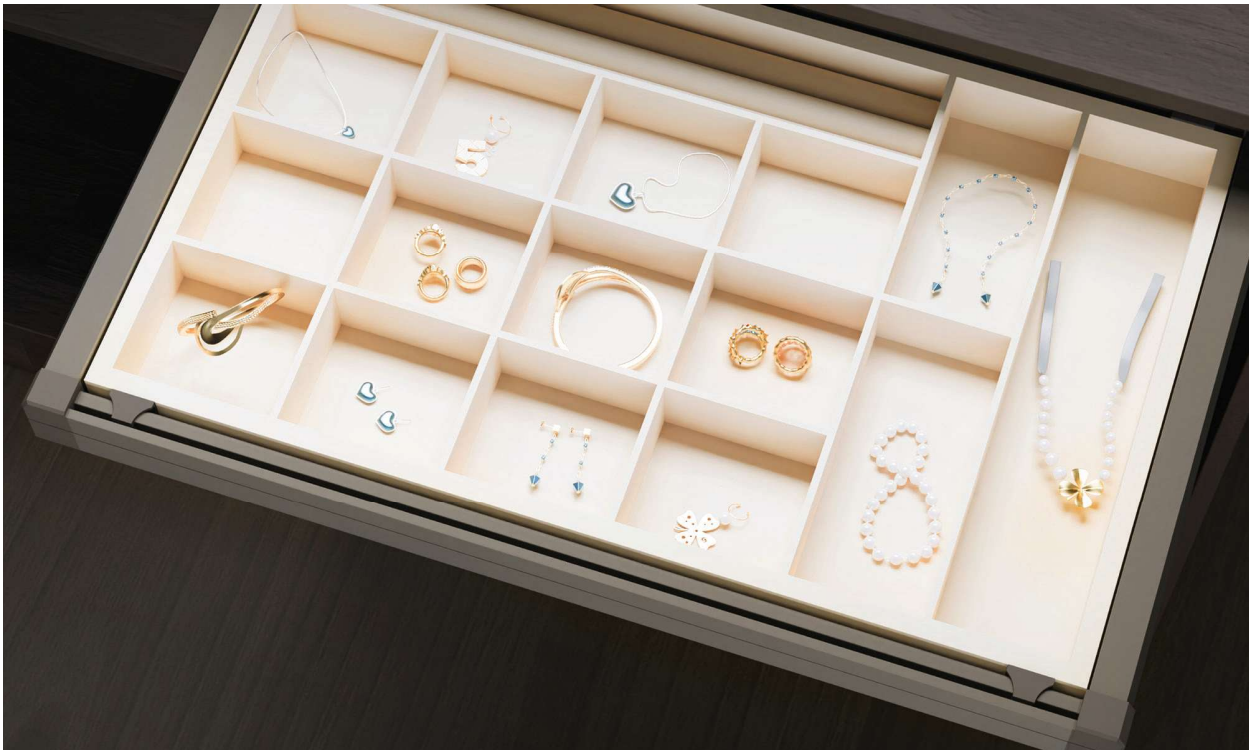



J511	سینی مشبک جای زیور آلات ریلی رنگ موکا ایتالین عرض ۶۰۰mm	372,680,000R
J512	سینی مشبک جای زیور آلات ریلی رنگ موکا ایتالین عرض ۹۰۰mm	425,920,000R



J521	سینی مشبک جای زیور آلات ریلی رنگ سفید ایتالین عرض ۶۰۰mm	372,680,000R
J522	سینی مشبک جای زیور آلات ریلی رنگ سفید ایتالین عرض ۹۰۰mm	425,920,000R



J531	سینی مشبک جای زیور آلات ریلی رنگ مشکی ایتالین عرض ۶۰۰mm	372,680,000R
J532	سینی مشبک جای زیور آلات ریلی رنگ مشکی ایتالین عرض ۹۰۰mm	425,920,000R

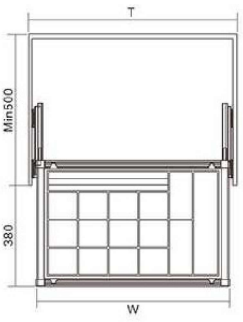

۱. عرض ۶۰۰-۹۰۰mm
۲. تحمل وزن ۱۵ کیلوگرم
۳. با آرامبند

توجه داشته باشید حداقل عمق مورد نیاز ۵۰۰mm می باشد.

عرض یونیت (mm)	ارتفاع *عمق*عرض (mm)
600mm	564 X 478 X 73
900mm	864 X 478 X 73

Fantoni
Kitchen, Home & Office Hardware and accessories

رک جای شلوار ریلی ایتالین





J513	رک ریلی جای شلوار رنگ موکا ایتالین عرض ۶۰۰mm	239,580,000R
J514	رک ریلی جای شلوار رنگ موکا ایتالین عرض ۹۰۰mm	292,820,000R



J523	رک ریلی جای شلوار رنگ سفید ایتالین عرض ۶۰۰mm	239,580,000R
J524	رک ریلی جای شلوار رنگ سفید ایتالین عرض ۹۰۰mm	292,820,000R



J533	رک ریلی جای شلوار رنگ مشکی ایتالین عرض ۶۰۰mm	239,580,000R
J534	رک ریلی جای شلوار رنگ مشکی ایتالین عرض ۹۰۰mm	292,820,000R

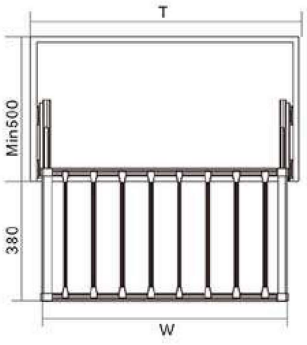

۱. عرض ۶۰۰-۹۰۰mm
۲. تحمل وزن ۱۵ کیلوگرم
۳. با آرامبند

توجه داشته باشید حداقل عمق مورد نیاز ۵۰۰mm می باشد.

عرض یونیت (mm)	ارتفاع *عمق*عرض (mm)
600mm	564 X 478 X 53
900mm	864 X 478 X 53

سبد فلزی ریلی ایتالین





J515	سبد فلزی ریلی رنگ موکا ایتالین عرض ۶۰۰mm	319,440,000R
J516	سبد فلزی ریلی رنگ موکا ایتالین عرض ۹۰۰mm	372,680,000R



J525	سبد فلزی ریلی رنگ سفید ایتالین عرض ۶۰۰mm	319,440,000R
J526	سبد فلزی ریلی رنگ سفید ایتالین عرض ۹۰۰mm	372,680,000R



J535	سبد فلزی ریلی رنگ مشکی ایتالین عرض ۶۰۰mm	319,440,000R
J536	سبد فلزی ریلی رنگ مشکی ایتالین عرض ۹۰۰mm	372,680,000R

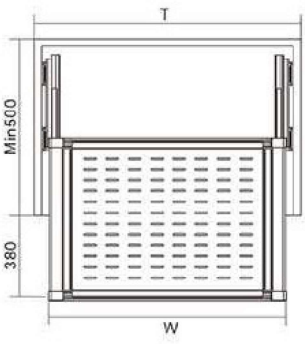

۱. عرض ۶۰۰mm-۹۰۰
۲. تحمل وزن ۱۵ کیلوگرم
۳. با آرامبند

توجه داشته باشید حداقل عمق مورد نیاز ۵۰۰mm می باشد.

عرض یونیت (mm)	ارتفاع *عمق*عرض (mm)
600mm	564 X 478 X 145
900mm	864 X 478 X 145

Fantoni
Kitchen, Home & Office Hardware and accessories

سبد حصیری ریلی ایتالین





J517	سبد حصیری ریلی رنگ موکا ایتالین عرض ۶۰۰mm	319,440,000R
J518	سبد حصیری ریلی رنگ موکا ایتالین عرض ۹۰۰mm	372,680,000R



J527	سبد حصیری ریلی رنگ سفید ایتالین عرض ۶۰۰mm	319,440,000R
J528	سبد حصیری ریلی رنگ سفید ایتالین عرض ۹۰۰mm	372,680,000R



J537	سبد حصیری ریلی رنگ مشکی ایتالین عرض ۶۰۰mm	319,440,000R
J538	سبد حصیری ریلی رنگ مشکی ایتالین عرض ۹۰۰mm	372,680,000R

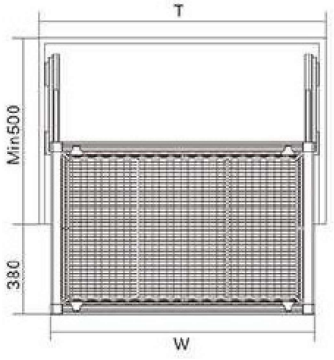

۱. عرض ۶۰۰-۹۰۰mm
۲. تحمل وزن ۱۵ کیلوگرم
۳. با آرامبند

توجه داشته باشید حداقل عمق مورد نیاز ۵۰۰mm

عرض یونیت (mm)	ارتفاع *عمق*عرض (mm)
600mm	564 X 478 X 165
900mm	864 X 478 X 165

جا کفشی ریلی ایتالین





J519	جا کفشی ریلی رنگ موکا ایتالین عرض ۶۰۰mm	319,440,000R
J520	جا کفشی ریلی رنگ موکا ایتالین عرض ۹۰۰mm	372,680,000R



J529	جا کفشی ریلی رنگ سفید ایتالین عرض ۶۰۰mm	319,440,000R
J530	جا کفشی ریلی رنگ سفید ایتالین عرض ۹۰۰mm	372,680,000R



J539	جا کفشی ریلی رنگ مشکی ایتالین عرض ۶۰۰mm	319,440,000R
J540	جا کفشی ریلی رنگ مشکی ایتالین عرض ۹۰۰mm	372,680,000R

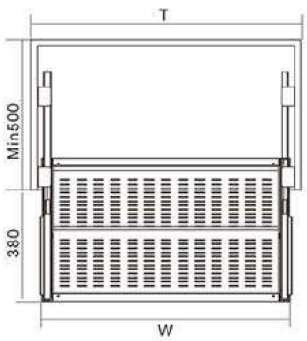

۱. عرض ۶۰۰-۹۰۰mm
۲. تحمل وزن ۱۵ کیلوگرم
۳. با آرامبند

توجه داشته باشید حداقل عمق مورد نیاز ۵۰۰mm می باشد.

عرض یونیت (mm)	ارتفاع *عمق*عرض (mm)
600mm	564 X 478 X 160
900mm	864 X 478 X 160

Fantoni
Kitchen, Home & Office
Hardware and accessories

کشو شیشه ای ریلی ایتالین





J501	کشو شیشه ای ریلی رنگ موکا ایتالین عرض ۴۵۰mm	239,580,000R
J502	کشو شیشه ای ریلی رنگ موکا ایتالین عرض ۶۰۰mm	266,200,000R
J503	کشو شیشه ای ریلی رنگ موکا ایتالین عرض ۹۰۰mm	292,820,000R



J505	کشو شیشه ای ریلی رنگ سفید ایتالین عرض ۴۵۰mm	239,580,000R
J506	کشو شیشه ای ریلی رنگ سفید ایتالین عرض ۶۰۰mm	266,200,000R
J507	کشو شیشه ای ریلی رنگ سفید ایتالین عرض ۹۰۰mm	292,820,000R



J508	کشو شیشه ای ریلی رنگ مشکی ایتالین عرض ۴۵۰mm	239,580,000R
J509	کشو شیشه ای ریلی رنگ مشکی ایتالین عرض ۶۰۰mm	266,200,000R
J510	کشو شیشه ای ریلی رنگ مشکی ایتالین عرض ۹۰۰mm	292,820,000R

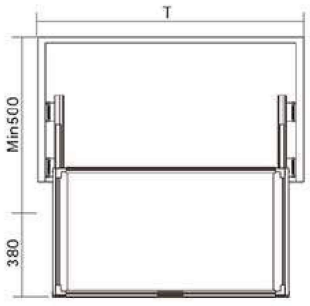

عرض یونیت (mm)	ارتفاع *عمق*عرض (mm)
450mm	414 X 478 X 137
600mm	564 X 478 X 137
900mm	864 X 478 X 137

۱. عرض ۹۰۰-۶۰۰-۴۵۰mm
۲. تحمل وزن ۱۵ کیلوگرم
۳. با آرامبند

توجه داشته باشید حداقل عمق مورد نیاز ۵۰۰mm می باشد.


The French model in three
Attractive colors can
Bring a beautiful effect to
Your room

Fantoni
Kitchen, Home & Office
Hardware and accessories

سینی مشبک جای زیور آلات چرمی ریلی فرنچ استایل

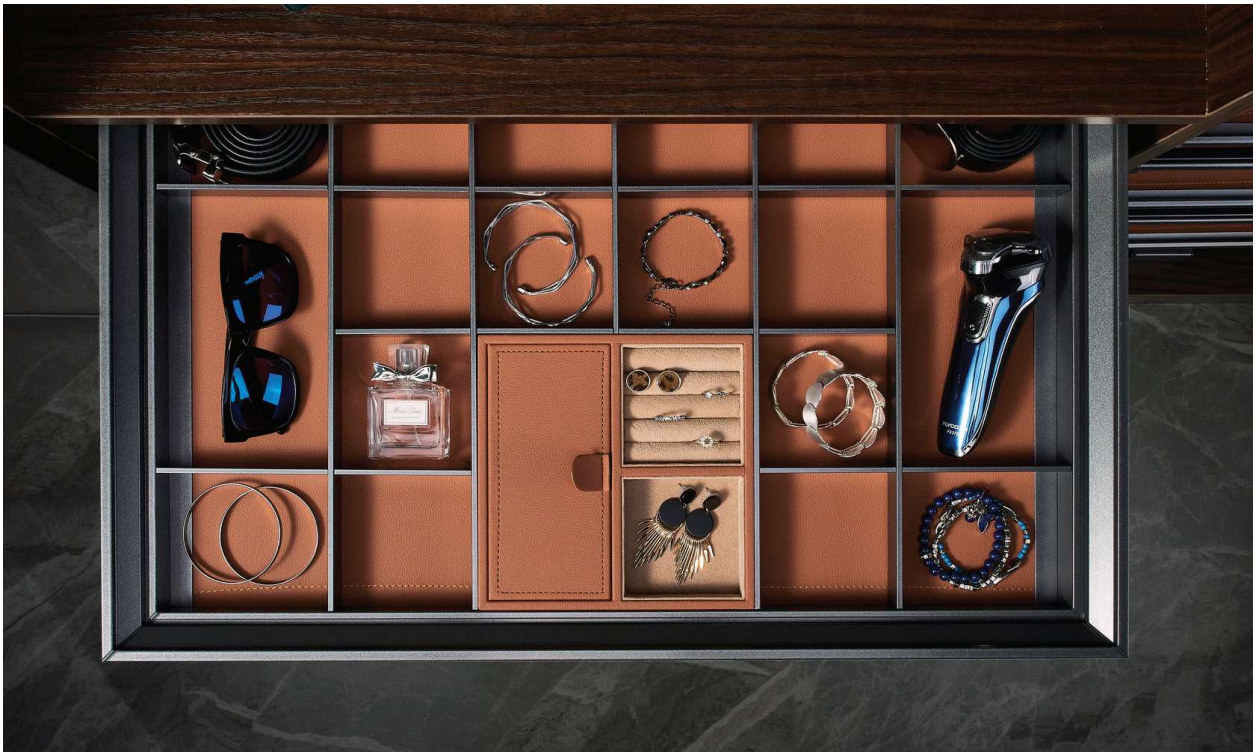



J911	سینی مشبک جای زیورآلات چرمی ریلی رنگ موکا قرمز فرنچ استایل عرض ۶۰۰mm	399,300,000R
J912	سینی مشبک جای زیورآلات چرمی ریلی رنگ موکا قرمز فرنچ استایل عرض ۹۰۰mm	452,540,000R



J931	سینی مشبک جای زیورآلات چرمی ریلی رنگ طوسی نارنجی فرنچ استایل عرض ۶۰۰mm	399,300,000R
J932	سینی مشبک جای زیورآلات چرمی ریلی رنگ طوسی نارنجی فرنچ استایل عرض ۹۰۰mm	452,540,000R



J951	سینی مشبک جای زیورآلات چرمی ریلی رنگ طوسی فرنچ استایل عرض ۶۰۰mm	399,300,000R
J952	سینی مشبک جای زیورآلات چرمی ریلی رنگ طوسی فرنچ استایل عرض ۹۰۰mm	452,540,000R

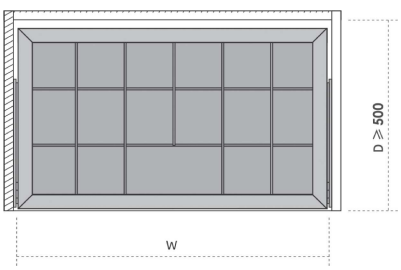

۱. عرض ۹۰۰-۶۰۰mm
۲. تحمل وزن ۱۵ کیلوگرم
۳. با آرامبند

عرض یونیت (mm)	ارتفاع *عمق*عرض (mm)
600mm	564 X 465 X 76
900mm	864 X 465 X 76

توجه داشته باشید حداقل عمق مورد نیاز ۵۰۰mm می باشد.

رک ریلی جای شلوار چرمی فرنچ استایل





J913	رک ریلی جای شلوار چرمی رنگ موکا قرمز فرنچ استایل عرض ۶۰۰mm	319,440,000R
J914	رک ریلی جای شلوار چرمی رنگ موکا قرمز فرنچ استایل عرض ۹۰۰mm	372,680,000R



J933	رک ریلی جای شلوار چرمی رنگ طوسی نارنجی فرنچ استایل عرض ۶۰۰mm	319,440,000R
J934	رک ریلی جای شلوار چرمی رنگ طوسی نارنجی فرنچ استایل عرض ۹۰۰mm	372,680,000R



J953	رک ریلی جای شلوار چرمی رنگ طوسی فرنچ استایل عرض ۶۰۰mm	319,440,000R
J954	رک ریلی جای شلوار چرمی رنگ طوسی فرنچ استایل عرض ۹۰۰mm	372,680,000R

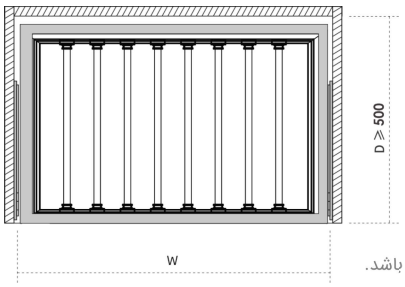

۱. عرض ۴۵۰mm-۶۰۰-۹۰۰
۲. تحمل وزن ۱۵ کیلوگرم
۳. با آرامبند

توجه داشته باشید حداقل عمق مورد نیاز ۵۰۰mmمی باشد.

عرض یونیت (mm)	ارتفاع *عمق*عرض (mm)
600mm	564 X 465 X 76
900mm	864 X 465 X 76

Fantoni
Kitchen, Home & Office
Hardware and accessories

سبد چرمی ریلی فرنچ استایل





J915	سبد چرمی ریلی رنگ موکا قرمز فرنچ استایل عرض ۶۰۰mm	399,300,000R
J916	سبد چرمی ریلی رنگ موکا قرمز فرنچ استایل عرض ۹۰۰mm	452,540,000R



J935	سبد چرمی ریلی رنگ طوسی نارنجی فرنچ استایل عرض ۶۰۰mm	399,300,000R
J936	سبد چرمی ریلی رنگ طوسی نارنجی فرنچ استایل عرض ۹۰۰mm	452,540,000R



J955	سبد چرمی ریلی رنگ طوسی فرنچ استایل عرض ۶۰۰mm	399,300,000R
J956	سبد چرمی ریلی رنگ طوسی فرنچ استایل عرض ۹۰۰mm	452,540,000R

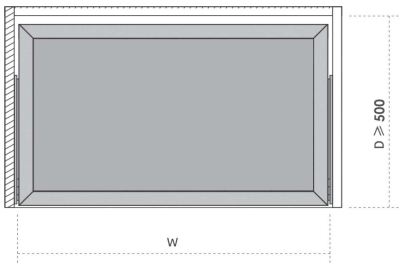

۱. عرض ۶۰۰-۹۰۰mm
۲. تحمل وزن ۱۵ کیلوگرم
۳. با آرامبند

توجه داشته باشید حداقل عمق مورد نیاز ۵۰۰mmمی باشد.

عرض یونیت (mm)	ارتفاع *عمق*عرض (mm)
600mm	564 X 465 X 170
900mm	864 X 465 X 170

میله رگال چرمی و زیر سری فرنچ استایل





J990	میله رگال مسـتطیلی موکا با چرم قرمز فرنچ اسـتایل ۳۰۰۰mm	59,895,000R
J991	میله رگال مستطیلی طوسی با چرم نارنجی فرنچ استایل ۳۰۰۰mm	59,895,000R
J992	میله رگال مسـتطیلی طوسی با چرم طوسی فرنچ استایل ۳۰۰۰mm	59,895,000R

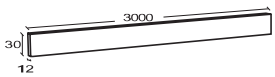

J453	زیر سـری میله رگال دیواری موکا فرنچ استایل	5,989,500R
J455	زیرسـری میله رگال دیواری طوسی فرنچ استایل	5,989,500R





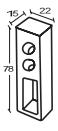

J403	زیر سـری میله رگال سقفی موکا فرنچ استایل	5,989,500R
J405	زیر سـری میله رگال سقفی طوسی فرنچ استایل	5,989,500R







Fantoni
Kitchen, Home & Office Hardware and accessories

رگال با جک آسانسوری فرنچ استایل 12KG



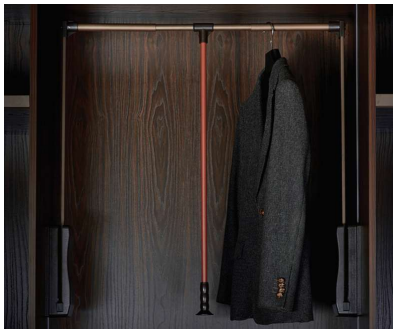

J905	رگال با جک آسانسوری رنگ موکا قرمز فرنچ استایل عرض ۸۳۰-۶۰۰mm	119,790,000R
J906	رگال با جک آسانسوری رنگ موکا قرمز فرنچ استایل عرض ۱۱۵۰-۸۳۰mm	133,100,000R



J925	رگال با جک آسانسوری رنگ طوسی نارنجی فرنچ استایل عرض ۸۳۰-۶۰۰mm	119,790,000R
J926	رگال با جک آسانسوری رنگ طوسی نارنجی فرنچ استایل عرض ۱۱۵۰-۸۳۰mm	133,100,000R

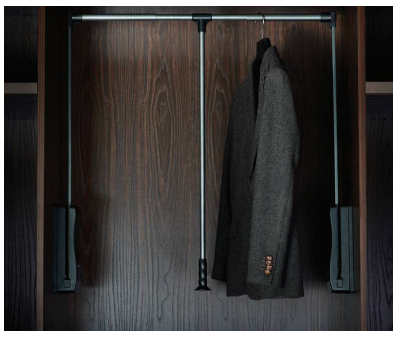

J945	رگال با جک آسانسوری رنگ طوسی فرنچ استایل عرض ۸۳۰-۶۰۰mm	119,790,000R
J946	رگال با جک آسانسوری رنگ طوسی فرنچ استایل عرض ۱۱۵۰-۸۳۰mm	133,100,000R

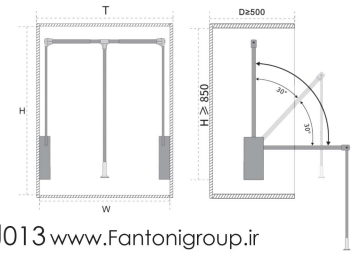

عرض یونیت (mm)	عرض رگال (mm)	ارتفاع *عمق*عرض (mm)
≥730	600-830	690-920 X 140 X 820
≥960	830-1150	920-1240 X 140 X 840

رک ریلی جای شلوار دیواری یک طرفه فرنچ استایل 15KG

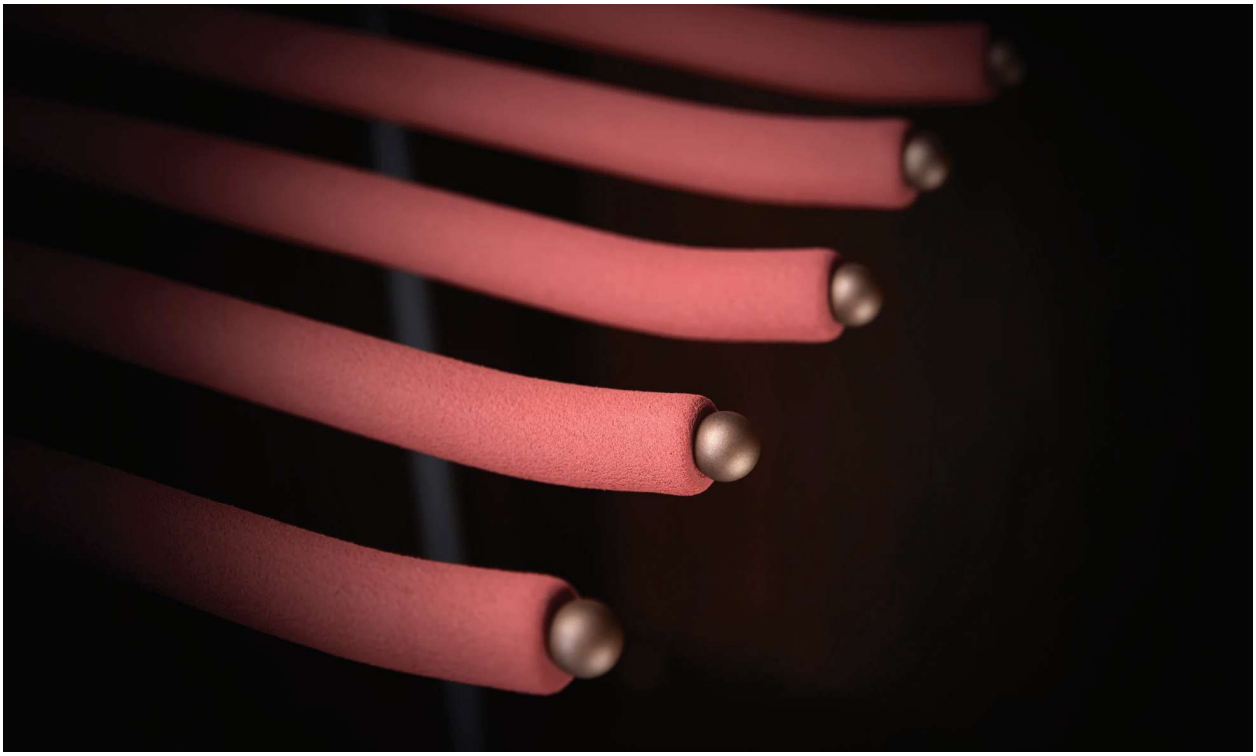



J901 | رک ریلی جای شلوار دیواری یک طرفه رنگ موکا قرمز فرنچ استایل ارتفاع ۱۱۵mm، عمق ۴۵۵mm، عرض۳۵۰mm

146,410,000R



J921 | رک ریلی جای شلوار دیواری یک طرفه رنگ طوسی نارنجی فرنچ استایل ارتفاع ۱۱۵mm، عمق ۴۵۵mm، عرض۳۵۰mm

146,410,000R



J941 | رک ریلی جای شلوار دیواری یک طرفه رنگ طوسی فرنچ استایل ارتفاع ۱۱۵mm، عمق ۴۵۵mm، عرض۳۵۰mm

146,410,000R

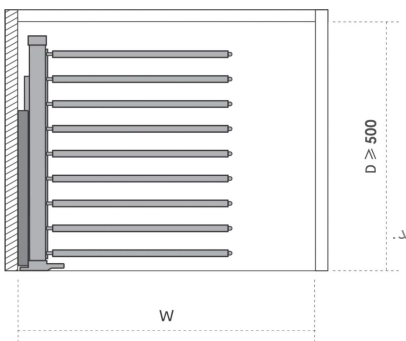

۱. عرض ۳۵۰mm
۲. تحمل وزن ۱۵ کیلوگرم
۳. با آرامبند

توجه داشته باشید حداقل عمق مورد نیاز ۵۰۰mmمی باشد.

عرض یونیت (mm)	ارتفاع *عمق*عرض (mm)
500mm	350 X 455 X 115

Fantoni
Kitchen, Home & Office
Hardware and accessories

رک ریلی جای شلوار سقفی یک طرفه فرنچ استایل 15KG





J903 رک ریلی جای شلوار سقفی یک طرفه رنگ موکا قرمز فرنچ استایل ارتفاع ۱۴۰mm، عمق ۴۵۵mm،
عرض ۳۴۰mm
159,720,000R



J923 رک ریلی جای شلوار سقفی یک طرفه رنگ طوسی نارنجی فرنچ استایل ارتفاع ۱۴۰mm، عمق ۴۵۵mm،
عرض ۳۴۰mm
159,720,000R



J943 رک ریلی جای شلوار سقفی یک طرفه رنگ طوسی فرنچ استایل ارتفاع ۱۴۰mm، عمق ۴۵۵mm،
عرض ۳۴۰mm
159,720,000R

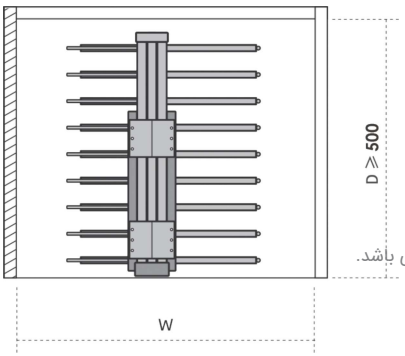

۱. عرض ۳۴۰mm
۲. تحمل وزن ۱۵ کیلوگرم
۳. با آرامبند

توجه داشته باشید حداقل عمق مورد نیاز ۵۰۰mmمی باشد.

عرض یونیت (mm)	ارتفاع *عمق*عرض (mm)
500mm	340 X 455 X 140

رک ریلی جای شلوار سقفی دو طرفه فرنچ استایل 15KG

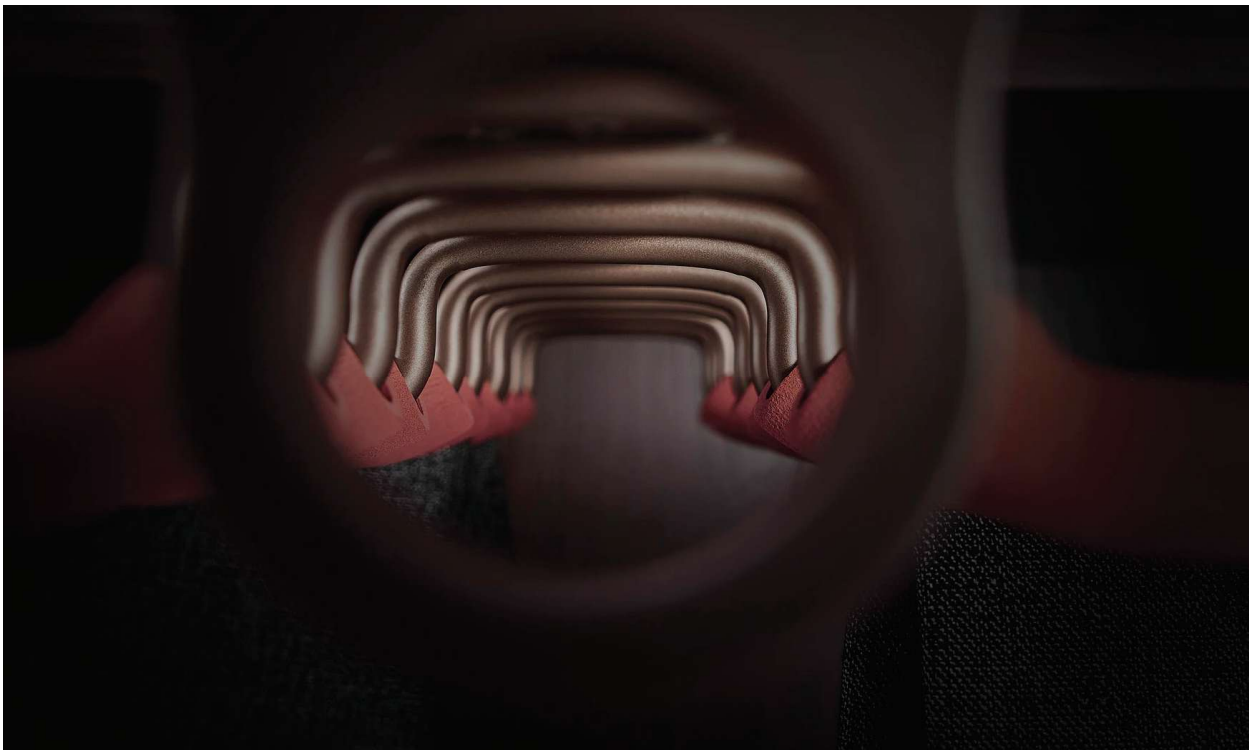



J902 | رک ریلی جای شلوار سقفی دو طرفه رنگ موکا قرمز فرنچ استایل ارتفاع ۱۱۵mm، عمق ۴۵۵mm، عرض ۶۳۰mm

186,340,000R



J922 | رک ریلی جای شلوار سقفی دو طرفه رنگ طوسی نارنجی فرنچ استایل ارتفاع ۱۱۵mm، عمق ۴۵۵mm، عرض ۶۳۰mm

186,340,000R



J942 | رک ریلی جای شلوار سقفی دو طرفه رنگ طوسی فرنچ استایل ارتفاع ۱۱۵mm، عمق ۴۵۵mm، عرض ۶۳۰mm

186,340,000R

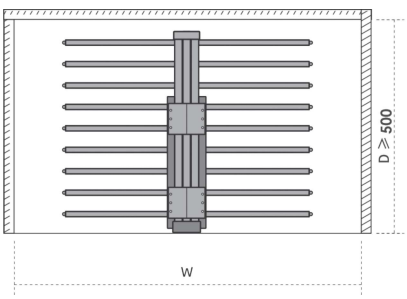

۱. عرض ۶۳۰mm
۲. تحمل وزن ۱۵ کیلوگرم
۳. با آرامبند

توجه داشته باشید حداقل عمق مورد نیاز ۵۰۰mmمی باشد.

عرض یونیت (mm)	ارتفاع *عمق*عرض (mm)
700mm	630 X 455 X 115

Fantoni
Kitchen, Home & Office Hardware and accessories

رک ریلی هنگر لباس سقفی فرنچ استایل 15KG





J904 | رک ریلی هنگر لباس سقفی رنگ موکا قرمز فرنچ استایل ارتفاع ۱۱۵mm، عمق ۴۵۵mm، عرض ۱۱۵mm

133,100,000R



J924 | رک ریلی هنگر لباس سقفی رنگ طوسی نارنجی فرنچ استایل ارتفاع ۱۱۵mm، عمق ۴۵۵mm، عرض ۱۱۵mm

133,100,000R



J944 | رک ریلی هنگر لباس سقفی رنگ طوسی فرنچ استایل ارتفاع ۱۱۵mm، عمق ۴۵۵mm، عرض ۱۱۵mm

133,100,000R

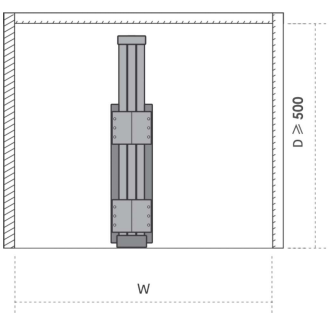

۱. عرض ۱۱۵mm
۲. تحمل وزن ۱۵ کیلوگرم
۳. با آرامبند

توجه داشته باشید حداقل عمق مورد نیاز ۵۰۰mmمی باشد.

عرض یونیت (mm)	ارتفاع *عمق*عرض (mm)
500mm	115 X 455 X 115

باکس چرمی کشویی فرنچ استایل

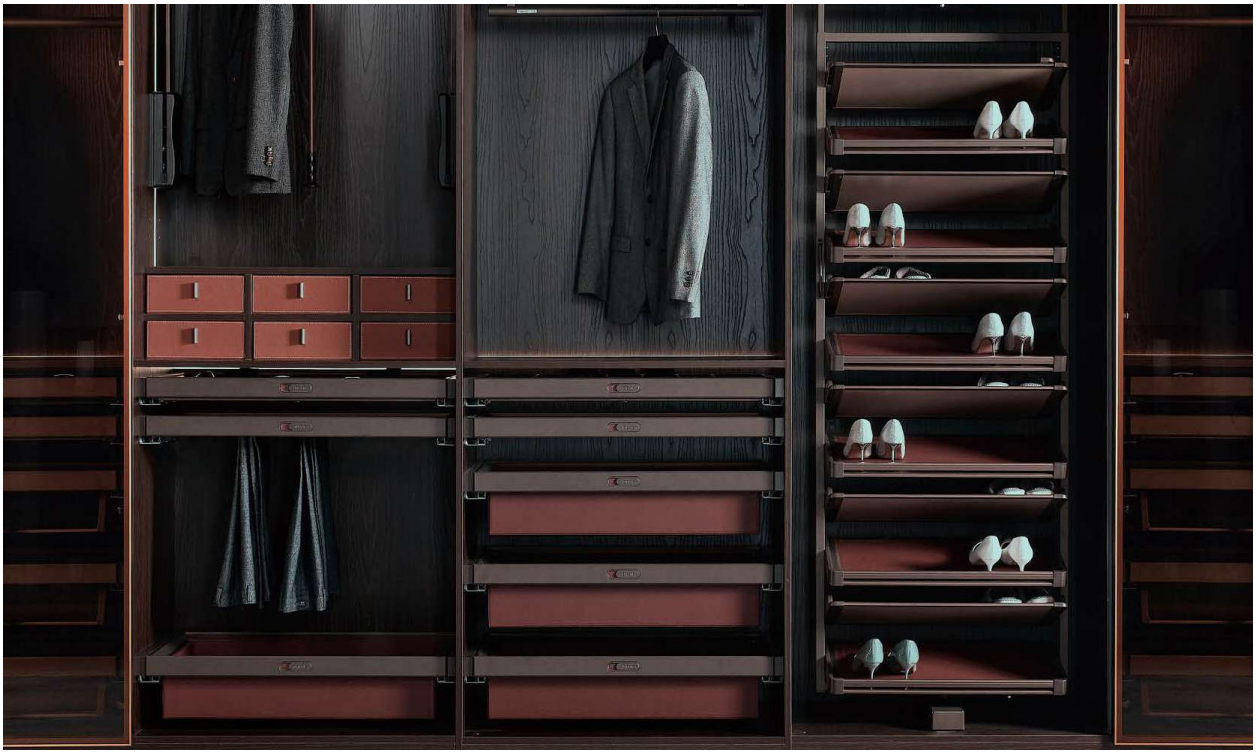

J907 باکس چرمی کشویی رنگ قرمز فرنچ استایل ارتفاع ۱۰۰mm، عمق ۴۰۰mm عرض ۲۷۰mm

93,170,000R



J927 باکس چرمی کشویی رنگ نارنجی فرنچ استایل ارتفاع ۱۰۰mm، عمق ۴۰۰mm عرض ۲۷۰mm

93,170,000R



J947 باکس چرمی کشویی رنگ طوسی فرنچ استایل ارتفاع ۱۰۰mm، عمق ۴۰۰mm عرض ۲۷۰mm

93,170,000R

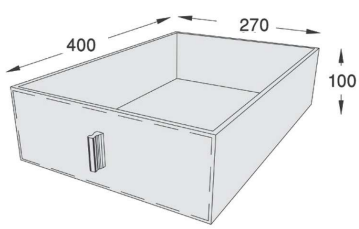

عرض یونیت (mm)	ارتفاع *عمق*عرض (mm)
---	270 X 400 X 100

Fantoni
Kitchen, Home & Office
Hardware and accessories

استند جاکفشی کمدی گردان فرنچ استایل





J961 استند جا کفشی کمدی گردان ۴ طبقه موکا قرمز فرنچ استایل ارتفاع ۷۹۰-۹۹۰mm، عمق ۴۰۰mm عرض ۸۰۰mm
838,530,000R

J962 استند جا کفشی کمدی گردان ۶ طبقه موکا قرمز فرنچ استایل ارتفاع ۱۰۷۰-۱۲۷۰mm، عمق ۴۰۰mm عرض ۸۰۰mm
918,390,000R

J963 استند جا کفشی کمدی گردان ۸ طبقه موکا قرمز فرنچ استایل ارتفاع ۱۳۵۰-۱۵۵۰mm، عمق ۴۰۰mm عرض ۸۰۰mm
998,250,000R

J964 استند جا کفشی کمدی گردان ۱۰ طبقه موکا قرمز فرنچ استایل ارتفاع ۱۶۳۰-۱۸۳۰mm، عمق ۴۰۰mm عرض ۸۰۰mm
1,078,110,000R

J909 استند جا کفشی کمدی گردان ۱۲ طبقه موکا قرمز فرنچ استایل ارتفاع ۱۹۱۰-۲۱۱۰mm، عمق ۴۰۰mm عرض ۸۰۰mm
1,171,280,000R



J965 استند جا کفشی کمدی گردان ۴ طبقه طوسی نارنجی فرنچ استایل ارتفاع ۷۹۰-۹۹۰mm، عمق ۴۰۰mm عرض ۸۰۰mm
838,530,000R

J966 استند جا کفشی کمدی گردان ۶ طبقه طوسی نارنجی فرنچ استایل ارتفاع ۱۰۷۰-۱۲۷۰mm، عمق ۴۰۰mm عرض ۸۰۰mm
918,390,000R

J967 استند جا کفشی کمدی گردان ۸ طبقه طوسی نارنجی فرنچ استایل ارتفاع ۱۳۵۰-۱۵۵۰mm، عمق ۴۰۰mm عرض ۸۰۰mm
998,250,000R

J968 استند جا کفشی کمدی گردان ۱۰ طبقه طوسی نارنجی فرنچ استایل ارتفاع ۱۶۳۰-۱۸۳۰mm، عمق ۴۰۰mm عرض ۸۰۰mm
1,078,110,000R

J929 استند جا کفشی کمدی گردان ۱۲ طبقه طوسی نارنجی فرنچ استایل ارتفاع ۱۹۱۰-۲۱۱۰mm، عمق ۴۰۰mm عرض ۸۰۰mm
1,171,280,000R



J969 استند جا کفشی کمدی گردان ۴ طبقه طوسی فرنچ استایل ارتفاع ۷۹۰-۹۹۰mm، عمق ۴۰۰mm عرض ۸۰۰mm
838,530,000R

J970 استند جا کفشی کمدی گردان ۶ طبقه طوسی فرنچ استایل ارتفاع ۱۰۷۰-۱۲۷۰mm، عمق ۴۰۰mm عرض ۸۰۰mm
918,390,000R

J971 استند جا کفشی کمدی گردان ۸ طبقه طوسی فرنچ استایل ارتفاع ۱۳۵۰-۱۵۵۰mm، عمق ۴۰۰mm عرض ۸۰۰mm
998,250,000R

J972 استند جا کفشی کمدی گردان ۱۰ طبقه طوسی فرنچ استایل ارتفاع ۱۶۳۰-۱۸۳۰mm، عمق ۴۰۰mm عرض ۸۰۰mm
1,078,110,000R

J949 استند جا کفشی کمدی گردان ۱۲ طبقه طوسی فرنچ استایل ارتفاع ۱۹۱۰-۲۱۱۰mm، عمق ۴۰۰mm عرض ۸۰۰mm
1,171,280,000R

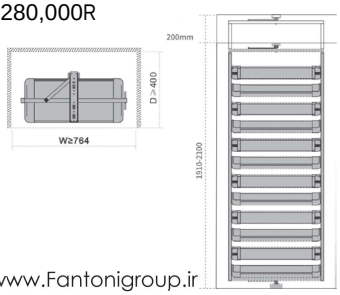

باکس چرمی ترکیبی جای کراوات فرنچ استایل





J917 | باکس چرمی ترکیبی جای کراوات رنگ قرمز فرنچ استایل ارتفاع ۵۵mm، عمق ۴۱۰mm، عرض ۱۰۰mm
59,895,000R



J937 | باکس چرمی ترکیبی جای کراوات رنگ نارنجی فرنچ استایل ارتفاع ۵۵mm، عمق ۴۱۰mm، عرض ۱۰۰mm
59,895,000R



J957 | باکس چرمی ترکیبی جای کراوات رنگ طوسی فرنچ استایل ارتفاع ۵۵mm، عمق ۴۱۰mm، عرض ۱۰۰mm
59,895,000R

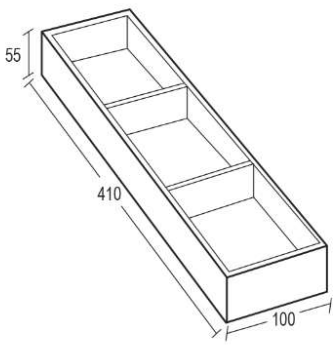

عرض یونیت (mm)	ارتفاع *عمق*عرض (mm)
---	100 X 410 X 55

Fantoni
Kitchen, Home & Office
Hardware and accessories

باکس چرمی ترکیبی جای گوشواره و انگشتر فرنچ استایل



J918 | باکس چرمی ترکیبی جای گوشواره و انگشتر رنگ قرمز فرنچ استایل ارتفاع ۵۵mm، عمق ۴۱۰mm، عرض ۲۰۰mm

93,170,000R



J938 | باکس چرمی ترکیبی جای گوشواره و انگشتر رنگ نارنجی فرنچ استایل ارتفاع ۵۵mm، عمق ۴۱۰mm، عرض ۲۰۰mm

93,170,000R



J958 | باکس چرمی ترکیبی جای گوشواره و انگشتر رنگ طوسی فرنچ استایل ارتفاع ۵۵mm، عمق ۴۱۰mm، عرض ۲۰۰mm

93,170,000R

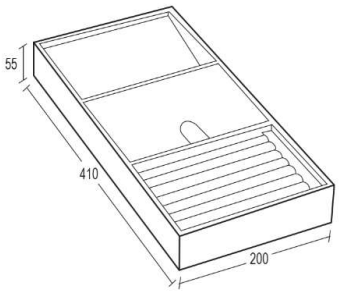

عرض یونیت (mm)	ارتفاع *عمق*عرض (mm)
---	200 X 410 X 55

باکس چرمی ترکیبی جای ساعت و کمربند فرنچ استایل

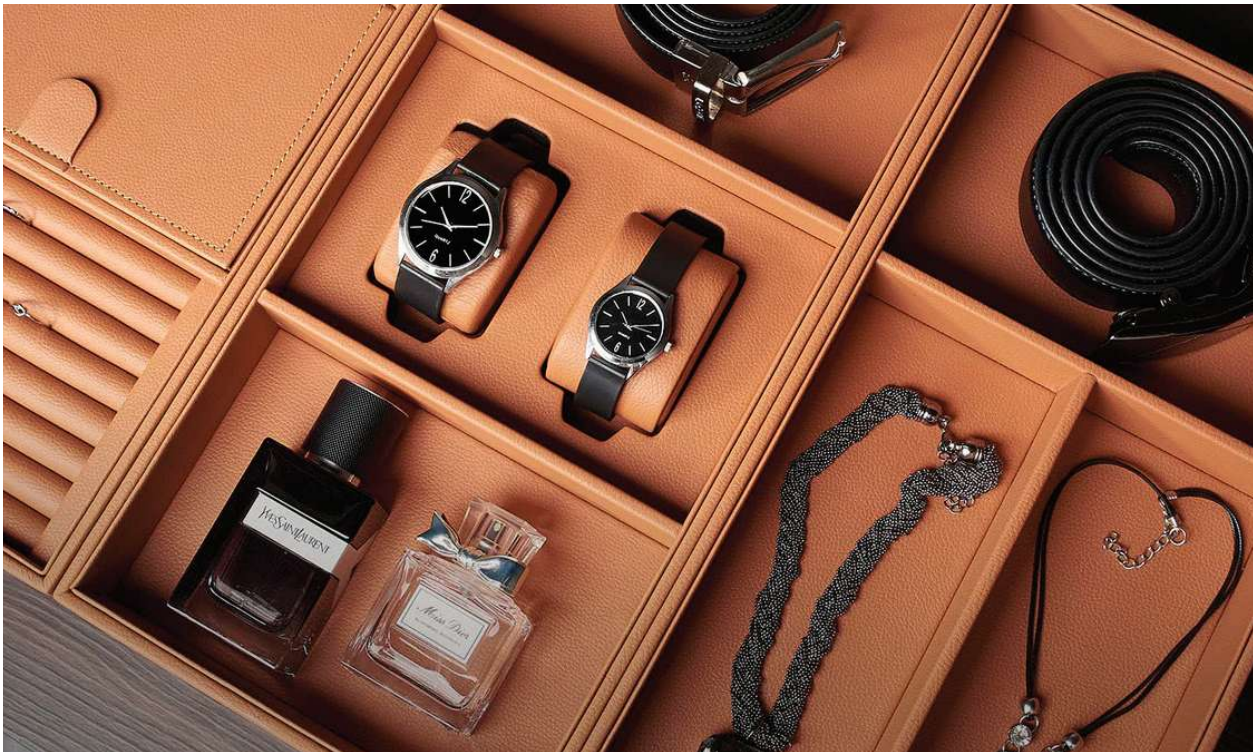



J919 | باکس چرمی ترکیبی جای ساعت و کمربند رنگ قرمز فرنچ استایل ارتفاع ۵۵mm، عمق ۴۱۰mm، عرض ۲۰۰mm

93,170,000R



J939 | باکس چرمی ترکیبی جای ساعت و کمربند رنگ نارنجی فرنچ استایل ارتفاع ۵۵mm، عمق ۴۱۰mm، عرض ۲۰۰mm

93,170,000R



J959 | باکس چرمی ترکیبی جای ساعت و کمربند رنگ طوسی فرنچ استایل ارتفاع ۵۵mm، عمق ۴۱۰mm، عرض ۲۰۰mm

93,170,000R

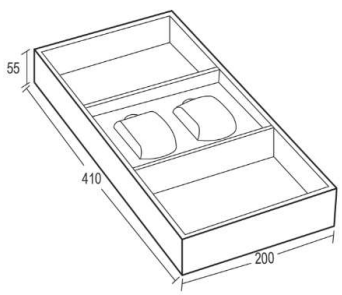

عرض یونیت (mm)	ارتفاع *عمق*عرض (mm)
---	200 X 410 X 55

باکس چرمی ترکیبی چند منظوره فرنچ استایل





J920 | باکس چرمی ترکیبی چند منظوره رنگ قرمز فرنچ استایل ارتفاع ۵۵mm، عمق ۴۱۰mm، عرض ۲۰۰mm

93,170,000R



J940 | باکس چرمی ترکیبی چند منظوره رنگ نارنجی فرنچ استایل ارتفاع ۵۵mm، عمق ۴۱۰mm، عرض ۲۰۰mm

93,170,000R



J960 | باکس چرمی ترکیبی چند منظوره رنگ طوسی فرنچ استایل ارتفاع ۵۵mm، عمق ۴۱۰mm، عرض ۲۰۰mm

93,170,000R

عرض یونیت (mm)	ارتفاع *عمق*عرض (mm)
---	200 X 410 X 55

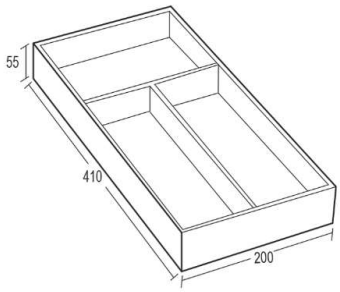

باکس چرمی مشبک کامپکت با قابلیت تغییر سایز طرح فرنچ استایل





J930 | باکس چرمی مشبک کامپکت رنگ قرمز با قابلیت تغییر سایز فرنچ استایل ارتفاع ۶۰mm، عمق ۴۱۰mm

279,510,000R



J950 | باکس چرمی مشبک کامپکت رنگ نارنجی با قابلیت تغییر سایز فرنچ استایل ارتفاع ۶۰mm، عمق ۴۱۰mm

279,510,000R



J910 | باکس چرمی مشبک کامپکت رنگ طوسی با قابلیت تغییر سایز فرنچ استایل ارتفاع ۶۰mm، عمق ۴۱۰mm

279,510,000R

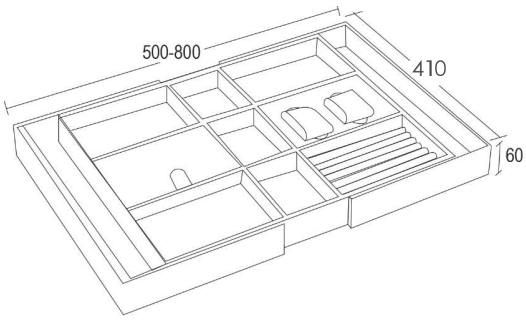

عرض یونیت (mm)	ارتفاع *عمق*عرض (mm)
600-900	500-800 X 410 X 60

Fantoni
Kitchen, Home & Office
Hardware and accessories

باکس چرمی پرتابل فرنچ استایل





J981	باکس چرمی پرتابل سـایز S رنگ قرمز ارتفاع ۱۸۰mm، عمق ۳۸۰mm، عرض ۲۸۰mm	133,100,000R
J984	باکس چرمی پرتابل سـایز M رنگ قرمز ارتفاع ۲۰۰mm، عمق ۴۳۰mm، عرض ۳۳۰mm	159,720,000R
J987	باکس چرمی پرتابل سـایز L رنگ قرمز ارتفاع ۲۴۰mm، عمق ۵۲۰mm، عرض ۳۷۰mm	186,340,000R



J982	باکس چرمی پرتابل سـایز S رنگ نارنجی ارتفاع ۱۸۰mm، عمق ۳۸۰mm، عرض ۲۸۰mm	133,100,000R
J985	باکس چرمی پرتابل سـایز M رنگ نارنجی ارتفاع ۲۰۰mm، عمق ۴۳۰mm، عرض ۳۳۰mm	159,720,000R
J988	باکس چرمی پرتابل سـایز L رنگ نارنجی ارتفاع ۲۴۰mm، عمق ۵۲۰mm، عرض ۳۷۰mm	186,340,000R



J983	باکس چرمی پرتابل سـایز S رنگ طوسی ارتفاع ۱۸۰mm، عمق ۳۸۰mm، عرض ۲۸۰mm	133,100,000R
J986	باکس چرمی پرتابل سـایز M رنگ طوسی ارتفاع ۲۰۰mm، عمق ۴۳۰mm، عرض ۳۳۰mm	159,720,000R
J989	باکس چرمی پرتابل سـایز L رنگ طوسی ارتفاع ۲۴۰mm، عمق ۵۲۰mm، عرض ۳۷۰mm	186,340,000R

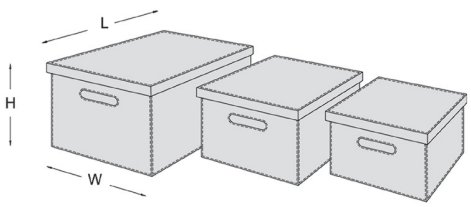

ارتفاع(mm)	عمق(mm)	عرض(mm)
180	380	280
200	430	330
240	520	370

کشو ایمنی چرمی فرنچ استایل

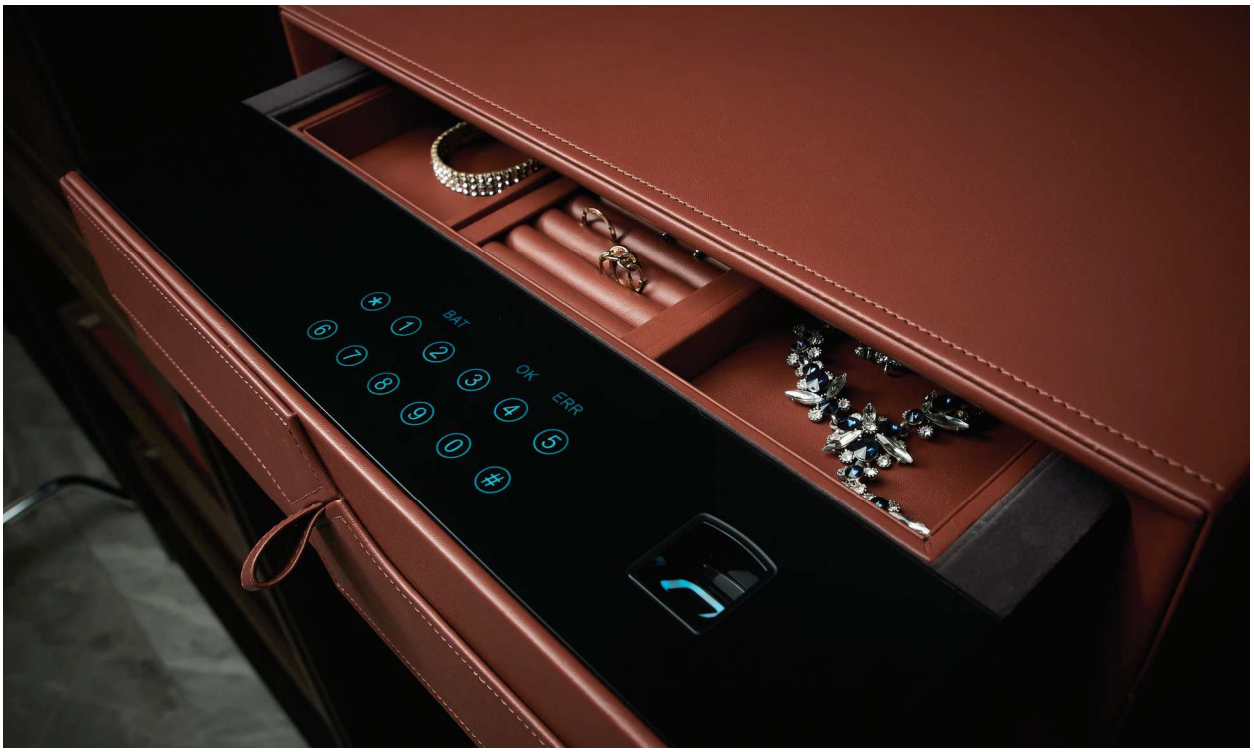

J908 | کشـو ایمنی چرمی رنگ قرمز فرنچ استایل ارتفاع ۱۶۹mm، عمق ۴۹۵mm، عرض ۵۷۸mm
931,700,000R



J928 | کشـو ایمنی چرمی رنگ نارنجی فرنچ استایل ارتفاع ۱۶۹mm، عمق ۴۹۵mm، عرض ۵۷۸mm
931,700,000R



J948 | کشـو ایمنی چرمی رنگ طوسی فرنچ استایل ارتفاع ۱۶۹mm، عمق ۴۹۵mm، عرض ۵۷۸mm
931,700,000R



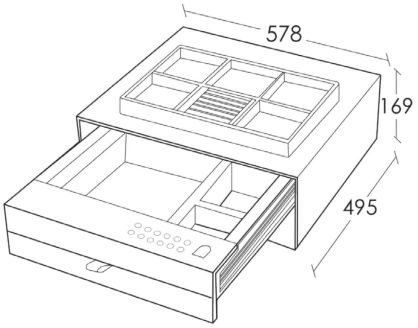

ارتفاع *عمق*عرض (mm)
578 X 495 X 169

Fantoni
Kitchen, Home & Office
Hardware and accessories

رول چرمی رنگی فرنچ استایل





J997 | رول چرمی رنگ قرمز عرض ۱.۴۵m و طول ۴۰m

29,282,000R
هر متر مربع



J998 | رول چرمی رنگ نارنجی عرض ۱.۴۵m و طول ۴۰m

29,282,000R
هر متر مربع



J999 | رول چرمی رنگ طوسی عرض ۱.۴۵m و طول ۴۰m

29,282,000R
هر متر مربع

رگال آسانسوری داخل کمد لباس دستی



J900 | رگال با جک آسانسـوری سری لوکس رنگ نوک مدادی عرض ۱۰۵۰-۷۰۰mm

146,410,000R

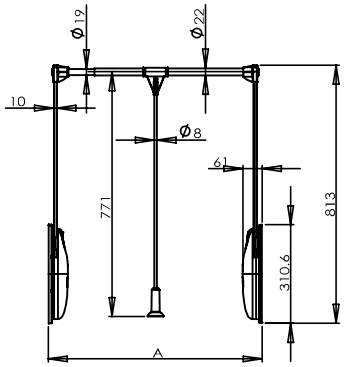

رگال آسانسوری داخل کمد لباس برقی



J993 | رگال با جک آسانسـوری برقی رنگ نوک مدادی عرض ۹۶۰mm

1,597,200,000R

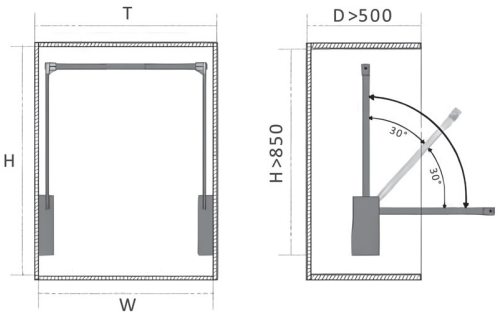

رگال آسانسوری داخل کمد لباس برقی



J994 | رگال با جک آسانسـوری برقی رنگ نوک مدادی عرض ۹۰۰-۶۰۰mm

1,131,350,000R

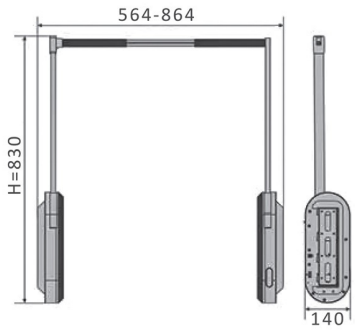

میله رگال و زیر سری



J441	میله رگال مستطیل سیلور عرض ۳۰۰۰mm	53,240,000R
J442	میله رگال مستطیل سفید عرض ۳۰۰۰mm	53,240,000R
J443	میله رگال مستطیل موکا عرض ۳۰۰۰mm	53,240,000R
J444	میله رگال مستطیل مشکی عرض ۳۰۰۰mm	53,240,000R
J445	میله رگال مستطیل طوسی عرض ۳۰۰۰mm	53,240,000R



J401	زیرسری میله رگال سقفی مستطیل سیلور	5,989,500R
J402	زیرسری میله رگال سقفی مستطیل سفید	5,989,500R
J403	زیرسری میله رگال سقفی مستطیل موکا	5,989,500R
J404	زیرسری میله رگال سقفی مستطیل مشکی	5,989,500R
J405	زیرسری میله رگال سقفی مستطیل طوسی	5,989,500R



J451	زیرسری میله رگال دیواری مستطیل سیلور	5,989,500R
J452	زیرسری میله رگال دیواری مستطیل سفید	5,989,500R
J453	زیرسری میله رگال دیواری مستطیل موکا	5,989,500R
J454	زیرسری میله رگال دیواری مستطیل مشکی	5,989,500R
J455	زیرسری میله رگال دیواری مستطیل طوسی	5,989,500R

هولدر هنگر زاویه متغیر



J160	هولدر هنگر زاویه متغیر ۶ سوراخ رنگ مشکی مات عمق ۲۹۰mm	33,275,000R
J161	هولدر هنگر زاویه متغیر ۸ سوراخ رنگ مشکی مات عمق ۳۶۰mm	39,930,000R

کشو ایمنی داخل کمد و میز با اثر انگشت



J407 کشو ایمنی داخل کمد و میز با اثر انگشت ارتفاع ۱۵۰mm، عمق ۴۰۰mm، عرض ۴۸۰mm
665,500,000R

J408 کشو ایمنی داخل کمد و میز با اثر انگشت ارتفاع ۱۵۰mm، عمق ۴۰۰mm، عرض ۵۸۰mm
732,050,000R

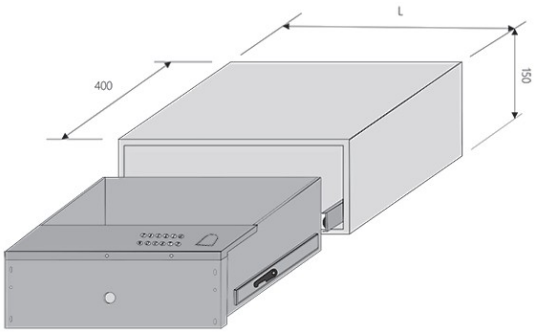

ارتفاع *عمق*عرض (mm)
480 X 400 X 150
580 X 400 X 150

کشو ایمنی داخل کمد و میز



J417 کشو ایمنی داخل کمد و میز ارتفاع ۱۵۰mm، عمق ۴۰۰mm، عرض ۴۸۰mm
532,400,000R

J418 کشو ایمنی داخل کمد و میز ارتفاع ۱۵۰mm، عمق ۴۰۰mm، عرض ۵۸۰mm
598,950,000R

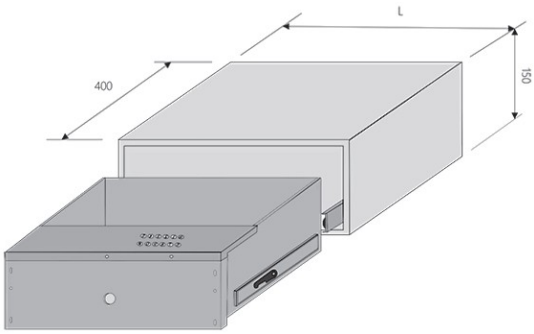

ارتفاع *عمق*عرض (mm)
480 X 400 X 150
580 X 400 X 150

کشو ایمنی داخل کمد و میز با اثر انگشت

J410 | کشو ایمنی داخل کمد و میز با اثر انگشت ارتفاع ۱۵۰mm، عمق ۴۰۰mm، عرض ۷۶۴mm

931,700,000R

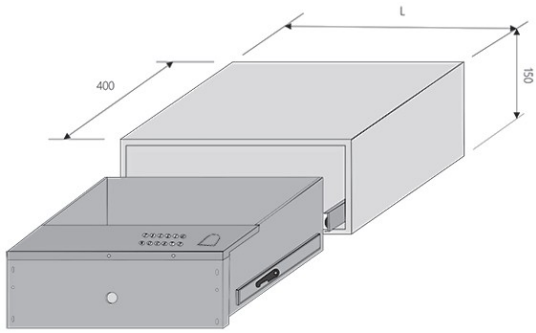



ارتفاع *عمق*عرض (mm)
764 X 400 X 150

کشو ایمنی با اثر انگشت

J409 | کشو ایمنی داخل کمد و میز ارتفاع ۷۰mm، عمق ۲۸۰mm، عرض ۳۵۰mm

266,200,000R

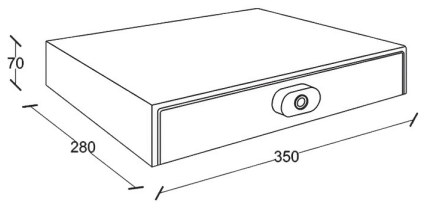



ارتفاع *عمق*عرض (mm)
350 X 280 X 70

میز اطو ریلی ایستاده



J406 | میز اطو ریلی ایسـتاده دیواری با پایه متصل به بدنه 399,300,000R

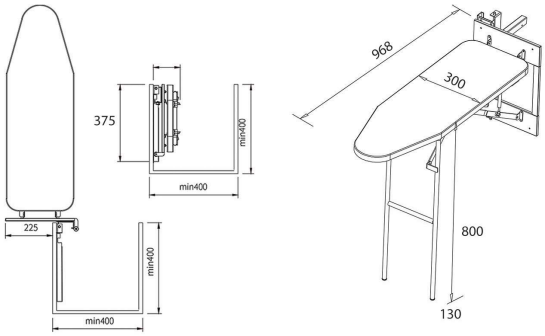

میز اطو ریلی رومیزی



J416 | میز اطو ریلی رومیزی با پایه گردان و صفحه تاشـو 319,440,000R

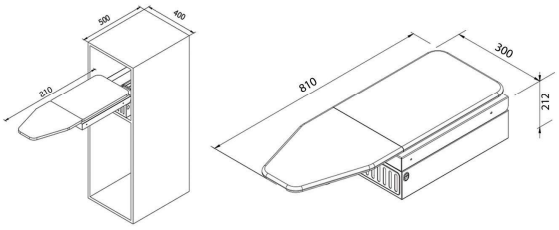

رک جاکفشی استیل کروم



J429	رک جا کفشی استیل کروم عرض ۴۰۰-۶۰۰mm	33,275,000R
J439	رک جا کفشی استیل کروم عرض ۶۰۰-۹۰۰mm	39,930,000R

باکس آویز پشت درب کمد



J720	باکس آویز پشت درب کمد رنگ موکا عرض ۴۵۰mm	73,205,000R

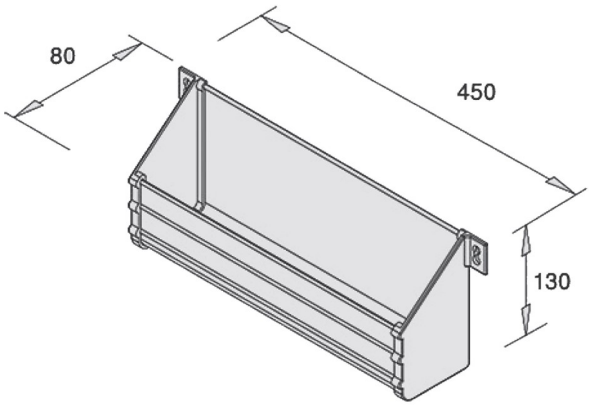

آینه چرخان بدون فریم عرض ۳۰۰mm



J701	آینه چرخان بدون فریم ارتفاع ۸۹۰mm، عرض ۳۰۰mm	199,650,000R

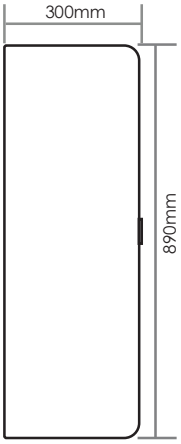

بست اتصال اکسسوری ریلی

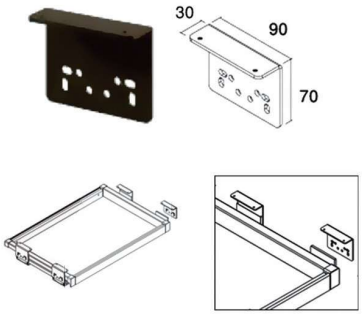

J483 | بست ال زیر سقف جهت نصب رانر ریل — 7,986,000R

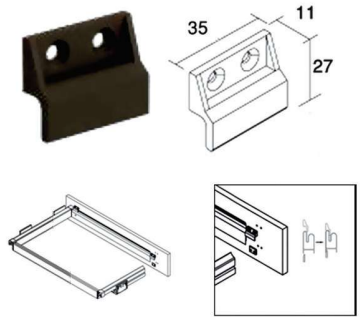

J484 | بست اتصال اکسسوری ریلی طرح ویبو به درب چوبی — 1,597,200R

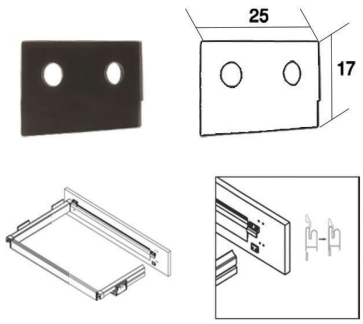

J485 | بست اتصال اکسسوری ریلی طرح ایتالین به درب چوبی — 1,597,200R